RCamController v2.0

Gestione videocamere e fotocamere su modelli RC

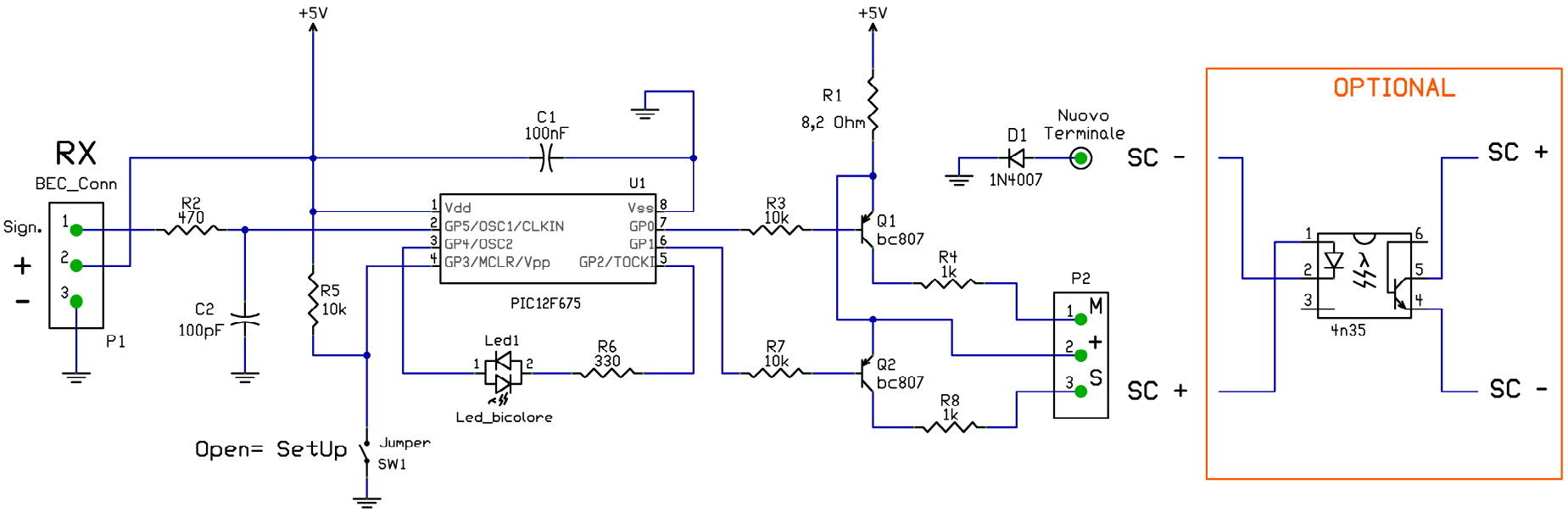

Co:			
Title:	RCamController		
Board:		Revision:	2.0
Author:	Farolfi Andrea	Size:	A
Date:	28/10/07	Sheet	1 of 1